Produktinformation

K-Moenia – LED Wandleuchte

Beschreibung	Formschönes Designgehäuse mit integrierter Wallwasher-Optik für Up&Down oder links-rechts Ausleuchtung Idealer Einsatz für großflächige Wandbeleuchtung Direkter 230VAC-Anschluss Weiche Lichtmischung und gleichmäßige Lichtverteilung Hohe Farbwiedergabe Ra ≥ 85 Hohe Nutzlebensdauer 50.000 h Funktionsumfang: EIN/AUS (keine Dimmung möglich)

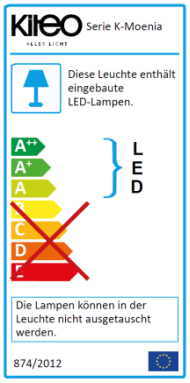

Maße	Siehe auch detaillierte Maßskizze	
	Breite x Länge	95 mm x 818 mm
	Aufbauhöhe	37 mm
Ausleuchtung	Siehe auch Lichtverteilungskurve	
	Beleuchtungsstärke	1055lx bei 1 m
	Halbwertswinkel (HWW) bei 50%	36°
	Feldwinkel (FW) bei 10%	72°
	Abschirmwinkel (AW) bei 3%	170°
Technischen Daten	Lichtquelle	SMD LED-Stripe
	Leistung	32W
	LED-Lichtstrom	2 x 1650lm
	LOR (Light Output Ratio)	68%
	Lichtausbeute LED	103lm/W
	Farbwiedergabe	$R_a \geq 85$
	Schutzart	IP 20
	LED-Lebensdauer	50.000 Stunden, bezogen auf 70% Restlichtstrom (L70)
	Prüfungen/Zulassungen	CE / RoHs Konformität
	Montage/Anschluss	Leuchtenklemme
	Gewicht	2250g
	Betriebsspannung	230VAC 50/60Hz
	Schutzklasse	II

Zubehör	Wandabstandshalter 10mm (K-Z1000010)	
Farben/Ausführungen	weiß (RAL9003), pulverbeschichtet mit Feinstruktur Glanz-Aluminium, gebürstet	
Artikel-Nr.	K-MO30301	K-Moenia 230VAC, weiß (RAL9003)
	K-MO30304	K-Moenia 230VAC, Glanz-Aluminium gebürstet

Umwelt-freundlich

Geringer Verbrauch

Lange Lebensdauer

Hohe Farbwiedergabe

www.kiteo.eu
info-D@kiteo.eu
Kiteo GmbH + Co. KG
Maria-Probst-Straße 21-23
80939 München

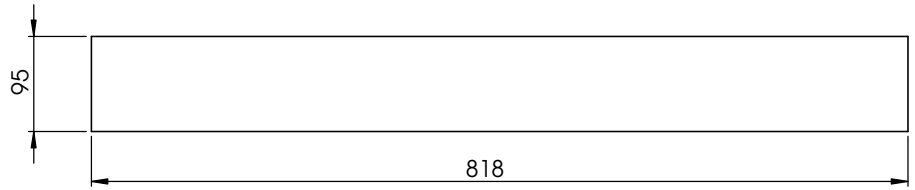

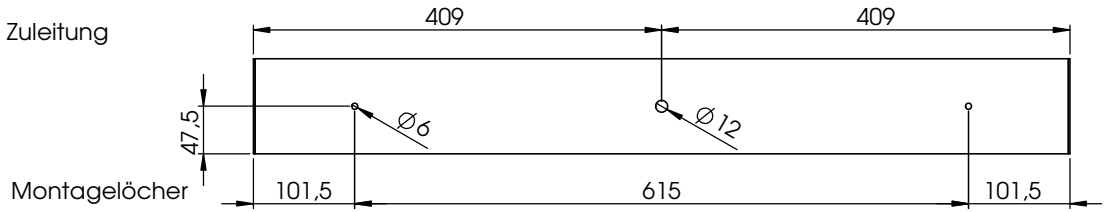

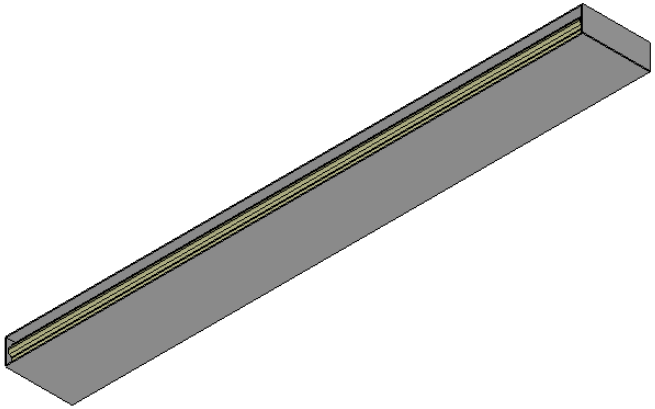

Technische Änderungen und Irrtümer vorbehalten.

Version	05.2014
Spannung	230VAC
Firma	**Kiteo GmbH & Co. KG** Maria-Probst-Str. 21-23 80939 München Tel +49 (0)89 990 160 0 Fax +49 (0)89 990 160 222 info@kiteo.de www.kiteo.de
Artikel:	K_Moenia_Masszeichnung — A3
Artikelnummer: K-MO3030x	Gewicht: 2.250 g ohne Verpackung 2.600 g mit Verpackung
MASSSTAB: Skizze nicht maßstäblich	BLATT 1 VON 1

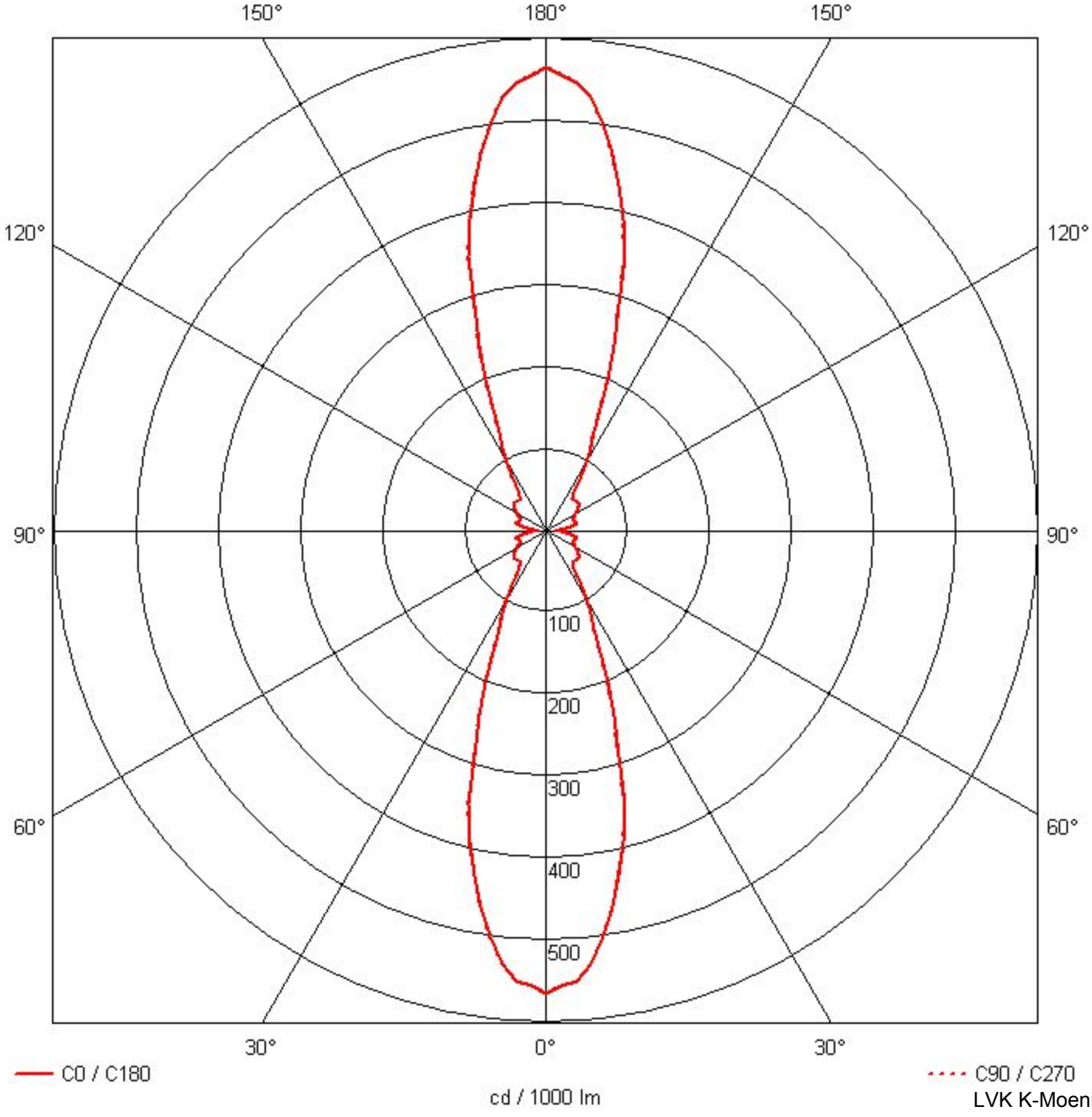
150°
180°
150°
120°
120°
90°
90°
100
200
300
60°
60°
400
500
30°
0°
30°
C0 / C180
C90 / C270
cd / 1000 lm
LVK K-Moenia

Kiteo K-Moenia

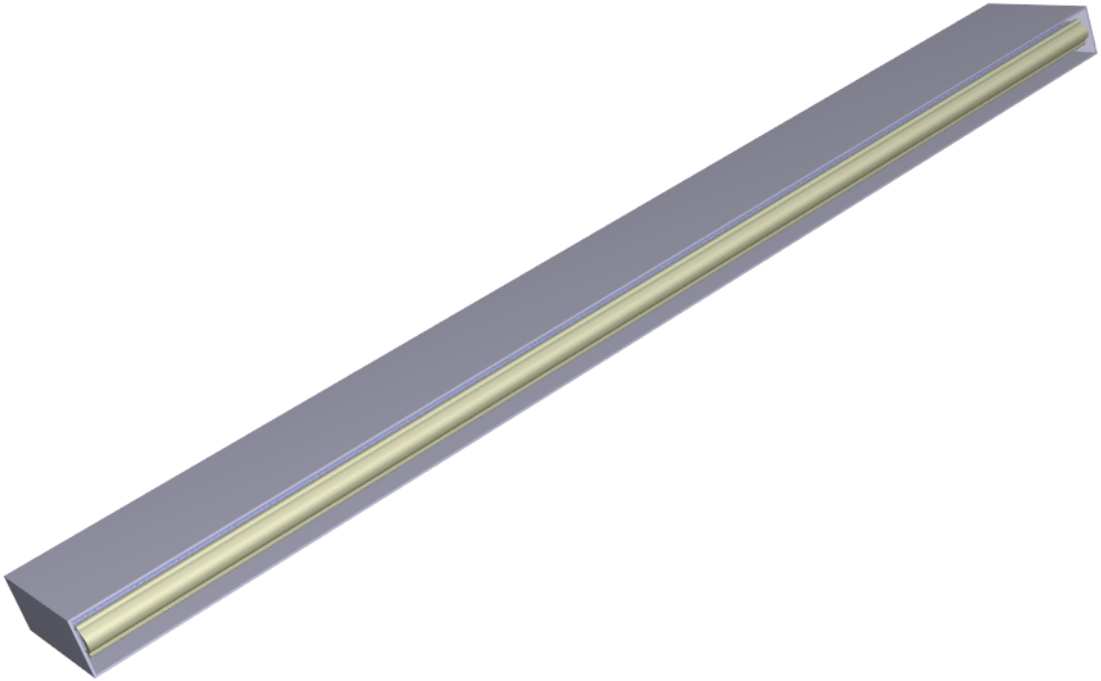

Farbraum:	2700K (3300 lm)
Spannung:	230 VAC
Leistung:	32W
Schutzgrad:	IP 20
Schutzklasse:	II

Farben:

weiß (RAL 9003)	K-MO30301
Glanz-Aluminium gebürstet	K-MO30304

Für 3D-Ansicht bitte auf das Objekt klicken.
Technische Änderungen und Irrtümer vorbehalten.

Kiteo
ALLES LICHT